MEACO

MeacoDry

DD8L Pro 8L

Desumidificador dessecante

Manual de instruções

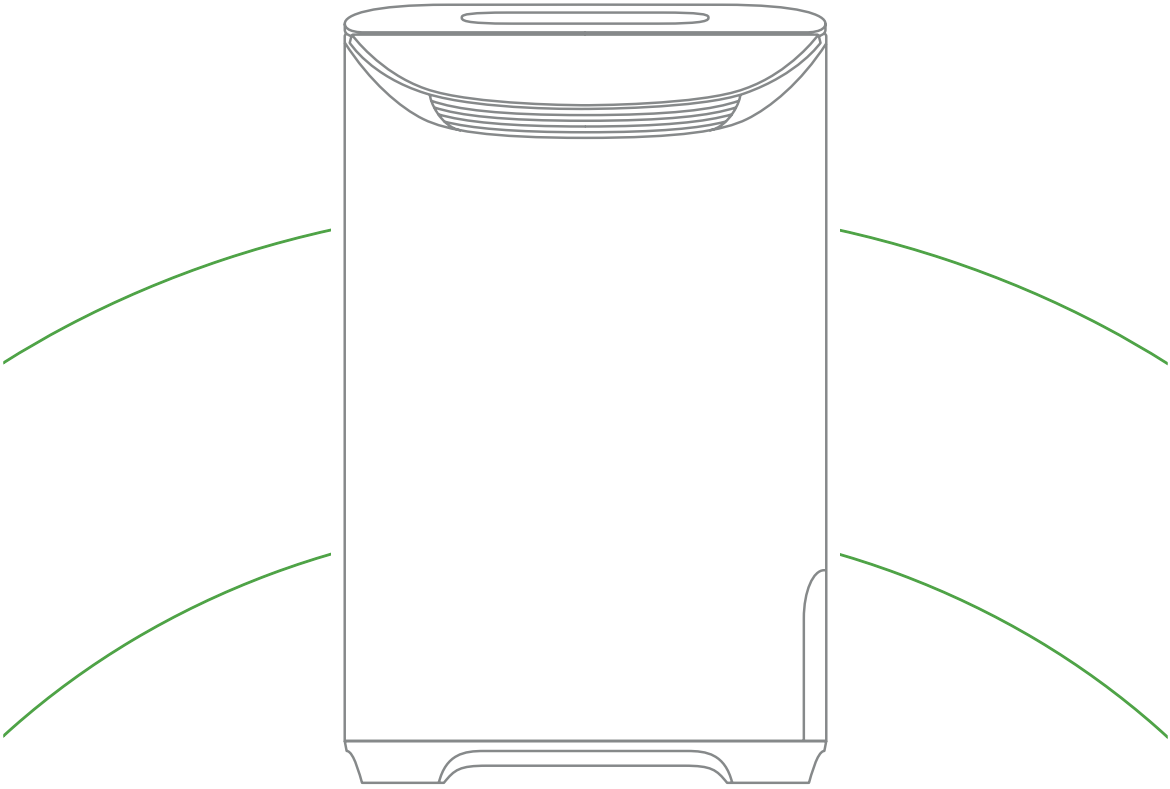

Obrigado por
escolhendo Meaco

Obrigado por escolher a Meaco, nós realmente apreciamos isso. Desenvolvemos o DD8L Pro após anos de pesquisa e feedback dos clientes para proporcionar uma secagem mais rápida da roupa. Um grande avanço na tecnologia de dessecantes, o DD8L Pro oferece um controlo real sobre o consumo de energia, combinando eficiência com desempenho potente. Dedicamos tempo a projetar um desumidificador que se adapte à sua casa sem comprometer o seu desempenho. Em breve se perguntará como conseguiu viver sem ele.

Este manual contém informações importantes sobre a utilização e os cuidados a ter com o seu desumidificador. Reserve algum tempo para o ler e aproveitar ao máximo os muitos benefícios e características do seu desumidificador.

Conteúdo

Informações de segurança 1

Registe a sua garantia Meaco 4

Aplicação Meaco 5

O que está incluído 6

Identificação do produto 7

Primeiros passos 9

Operação 11

Depósito de água 15

Drenagem contínua 16

Manutenção 17

Armazenamento 18

Resolução de problemas 18

Serviço de Apoio ao Cliente Meaco 20

Especificações 20

Termos e condições de garantia 21

Informações de segurança

⚠ Informações importantes de segurança

Mantenha as crianças afastadas:Não permita que as crianças brinquem com ou perto deste desumidificador, pois pode causar ferimentos. Certifique-se de que o desumidificador está fora do alcance das crianças quando não estão sob supervisão. Este desumidificador não se destina a ser utilizado por pessoas (incluindo crianças) com capacidades físicas, sensoriais ou mentais reduzidas, ou com falta de experiência e conhecimento, a menos que tenham recebido supervisão ou instruções sobre a utilização do desumidificador por uma pessoa responsável pela sua segurança.

Mantenha a unidade ligada à terra: Opere sempre o desumidificador com uma ficha e uma tomada elétrica ligadas à terra. Uma ficha com ligação à terra é um recurso de segurança essencial que ajuda a reduzir o risco de choque ou incêndio.

Proteja o cabo de alimentação contra danos: Nunca opere um desumidificador com o cabo de alimentação danificado, pois pode causar riscos de choque elétrico ou incêndio. Se o cabo de alimentação estiver danificado, deverá ser substituído por um técnico qualificado por um cabo do mesmo tipo e amperagem.

Cabos de extensão: Os cabos de extensão devem ser ligados à terra, estar em boas condições de funcionamento e capazes de fornecer as tensões adequadas ao desumidificador.

Manuseie com cuidado:Não deixe cair, atire ou bata com o desumidificador. O manuseamento brusco pode danificar os componentes ou a cablagem, criando uma situação perigosa.

Corra numa superfície estável: Opere sempre o desumidificador numa superfície estável e nivelada, por exemplo, o chão ou um balcão resistente, para que o desumidificador não caia e cause ferimentos.

Mantenha as entradas de ar desobstruídas:Não obstrua nem bloqueie as entradas de ar colocando o desumidificador demasiado perto de cortinas, paredes ou qualquer objeto que possa restringir a entrada de ar. Os filtros também devem ser mantidos limpos. A não observância desta recomendação pode provocar o sobreaquecimento do aparelho e resultar em incêndio ou risco elétrico.

Mantenha os componentes elétricos secos: Nunca deixe entrar água nos componentes elétricos do desumidificador. Se estas áreas ficarem húmidas por qualquer motivo, seque-as bem antes de utilizar o desumidificador.
Em caso de dúvida, não utilize o desumidificador e consulte um eletricista qualificado ou um engenheiro aprovado pela Meaco.

Apenas para uso doméstico: Este desumidificador foi concebido apenas para uso doméstico e não deve ser utilizado em ambientes comerciais.

O operador deve disponibilizar as instruções de operação ao utilizador e garantir que o utilizador compreende o manual.

Instruções sobre os REEE

Eliminação correta deste produto (Resíduos de Equipamentos Elétricos e Eletrónicos)

Esta marcação indica que este produto ou acessórios não devem ser eliminados com o lixo doméstico no final da sua vida útil. Para evitar possíveis danos ao ambiente ou à saúde humana decorrentes da deposição descontrolada de resíduos, separe estes artigos de outros tipos de resíduos e recicle-os de forma responsável para promover a reutilização sustentável dos recursos materiais. Os utilizadores devem contactar o revendedor onde adquiriram este produto ou a câmara municipal local para obter informações sobre onde e como podem levar estes artigos para uma reciclagem ambientalmente segura.

Declaração de conformidade

A Meaco declara que este equipamento de rádio está em conformidade com a Diretiva 2014/53/UE e com os requisitos legais aplicáveis. O texto integral da declaração de conformidade da UE e da declaração de conformidade do Reino Unido está disponível no seguinte endereço de internet:
https://www.meaco.com/pages/compliance-data.

Instruções de cablagem

Caso seja necessário trocar a ficha, note que os fios do cabo de alimentação são coloridos de acordo com o seguinte código:

Azul: Neutro
Castanho: Vivo
Verde e amarelo: Terra

Uma vez que as cores dos fios do cabo de alimentação deste aparelho podem não corresponder às marcações coloridas que identificam os terminais da sua ficha, proceda do seguinte modo:

1. O**AZUL**o fio é o NEUTRO e deve ser ligado ao terminal que está marcado com a letra N ou colorido**PRETO**.
2. O**CASTANHO**o fio é o LIVE e deve ser ligado ao terminal que está marcado com a letra L ou colorido**VERMELHO**.
3. O**VERDE/AMARELO**é o TERRA e deve ser ligado ao terminal que está marcado com a letra E ou colorido**VERDE**ou**VERDE/AMARELO**.
4. Certifique-se sempre de que o suporte do cabo está corretamente posicionado e fixo.
5. Utilize apenas o mesmo fusível instalado no produto original. Em caso de dúvida, contacte primeiro a Meaco ou um eletricista qualificado.

Exemplo de cablagem para uma ficha britânica padrão:

Nota – O Terminal de Terra está marcado com a letra E ou Símbolo de Terra ⏚.

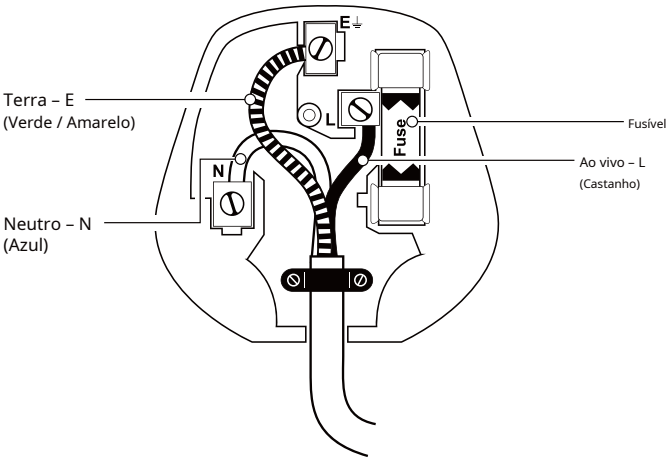

Registe a sua garantia Meaco

O nosso desumidificador Meaco vem com uma garantia gratuita de três anos. Basta registar os seus dados online e terá cobertura para peças e mão-de-obra durante três anos a partir da data da compra, sujeito aos termos e condições da garantia.

Onde encontrar o número de série do seu desumidificador

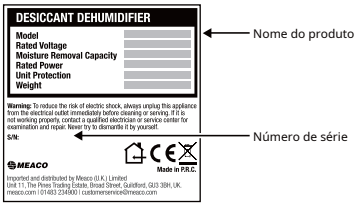

O número de série pode ser encontrado na etiqueta de classificação na parte traseira do seu desumidificador.

Lembre-se de guardar uma cópia do seu recibo de compra em segurança. Terá de mostrá-la à nossa equipa de Atendimento ao Cliente caso precise de fazer uma reclamação de garantia.

Formas de registar a sua garantia Meaco

Registe-se on-line

Visite o nosso website para registar a sua garantia gratuita de 5 anos online: https://www.meaco.com/pages/register-your-warranty

Registe-se por telefone

Ligue para a nossa equipa de Apoio ao Cliente para registar a sua garantia gratuita de três anos através do telefone: 01483 234900 Horário de funcionamento: de segunda a sexta-feira, das 9h às 17h30

Aplicativo Meaco

Controle o seu novo desumidificador com a aplicação Meaco.

Digitalize o código QR para instalar a aplicação Meaco ou descarregue a aplicação Meaco na App Store ou no Google Play.

Abra a aplicação e siga as instruções para criar uma nova conta e emparelhar o seu desumidificador.

Ligar o seu desumidificador ao aplicativo Meaco

1. Ligue o desumidificador à corrente elétrica e pressione o botão de alimentação.

2.º Mantenha o botão Smart Laundry pressionado durante 2 segundos.

3. O indicador WiFi (abaixo do botão Smart Laundry) piscará.

4.Na aplicação Meaco, pressione o botão + no canto superior direito e depois em "Adicionar dispositivo".

5.º A aplicação procurará dispositivos próximos e o seu desumidificador aparecerá. Clique em "Adicionar".

O que está incluído

Desembale cuidadosamente o desumidificadorr. Mantenha tudo Mantenha os materiais da embalagem fora do alcance das crianças. Recomendamos embalar a caixa plana e guardá-la para o caso de precisar dela no futuro.

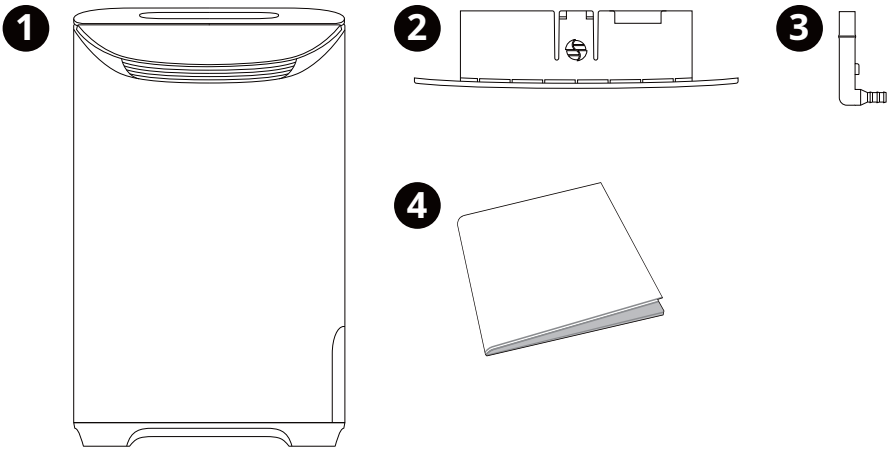

1. Meaco DD8L Pro

2. Organizador de cabos

3. Adaptador de mangueira

4. Manual de instruções

Identificação do produto

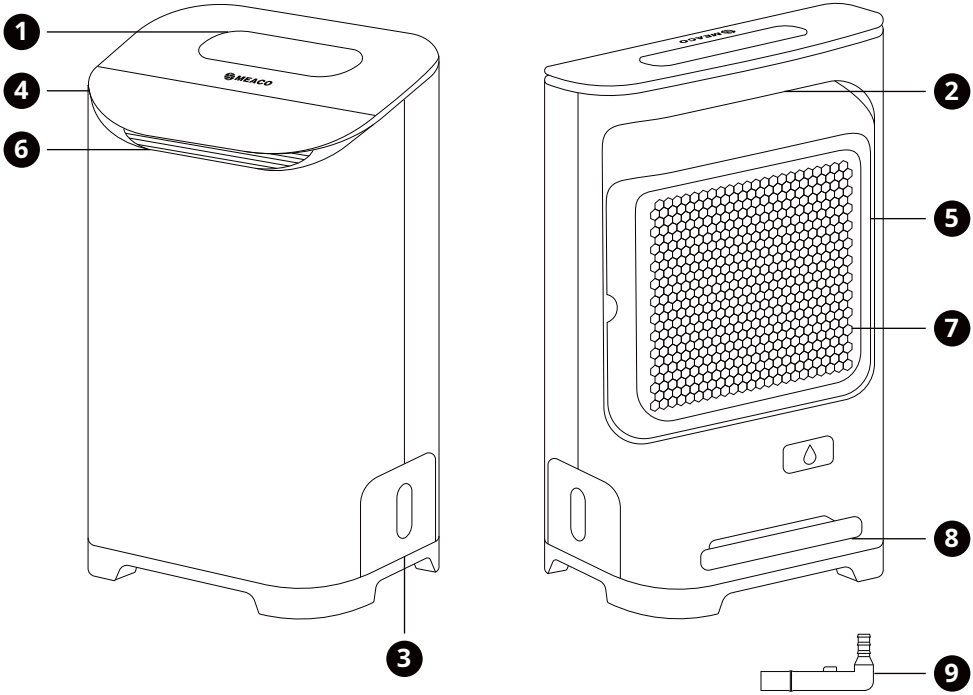

1. Exibir
2. Alça
3. Tanque de água
4. Louvre
5. Filtro de pó e caixa combinados
6. Saída de ar
7. Entrada de ar
8. Organizador de cabos
9. Adaptador de mangueira

O adaptador da mangueira (encontra-se no interior da tampa do depósito de água) pode ser ligado a uma mangueira de jardim padrão para drenagem contínua.

Conjunto de arrumação de cabos

O organizador de cabos deve estar ligado para que o desumidificador se ligue. O organizador de cabos foi concebido para evitar que os utilizadores coloquem o desumidificador demasiado perto de uma parede ou móvel, prevenindo o sobreaquecimento.

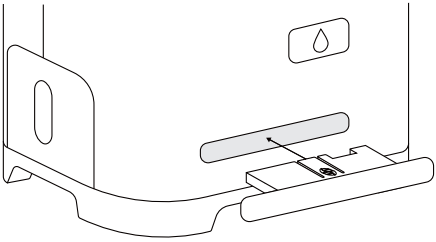

Insira o cabo na parte inferior traseira do desumidificador. Certifique-se de que está inserido corretamente, mantendo o recorte na parte superior.

Conjunto de rodízios

Para encaixar as rodas, coloque o desumidificador de costas e empurre as rodas para os quatro orifícios abaixo do desumidificador.

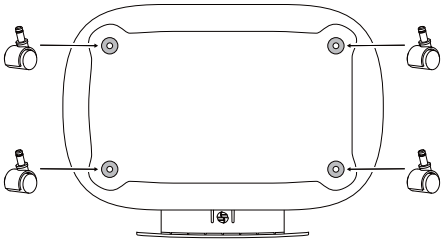

Os rodízios não estão incluídos, mas podem ser adquiridos separadamente em meaco.com.

Primeiros passos

Quando receber o seu desumidificador pela primeira vez, é importante seguir cuidadosamente os passos abaixo:

1. Verifique o desumidificador, a caixa e a embalagem para verificar se existem danos durante o transporte. Em caso de danos, informe imediatamente o remetente.

2.º Escolha onde pretende instalar o seu desumidificador. Este desumidificador foi cuidadosamente concebido para que possa colocá-lo o mais próximo possível da parede.

3. Ligue o desumidificador à corrente elétrica e ligue-o utilizando o botão de alimentação. Ao ligar o desumidificador pela primeira vez, será apresentado um número no visor. Deixe o desumidificador medir com precisão o nível de humidade do ambiente em que está instalado durante os primeiros 10 minutos.

4.º Pressione o botão Louvre para abrir a persiana. Consulte a página 13 para obter as definições da persiana.

5. Utilize a página 11 para determinar a configuração correta para a utilização do seu desumidificador.

Desumidificando a sua casa

O seu desumidificador pode ser utilizado para manter um nível de humidade ideal em toda a sua casa ou apartamento. A humidade do ar de toda a casa/apartamento irá migrar para o desumidificador, reduzindo o nível de humidade. Para tal, recomendamos o seguinte:

• Coloque o desumidificador numa área central (por exemplo, um patamar ou corredor).

• Mantenha o seu desumidificador a funcionar 24 horas por dia, 7 dias por semana.

• Mantenha todas as portas interiores abertas.

• Mantenha as portas e janelas exteriores fechadas.

• Utilize o Modo de Humidade Inteligente para configurar o seu desumidificador para atingir um objetivo de 55% HR.

• Prima o botão Louvre para abrir a persiana. Consulte a página 13 para obter as definições da persiana.

Se pretender utilizar o seu desumidificador para reduzir o nível de humidade numa única divisão ou área da casa, utilize as mesmas definições acima, no entanto coloque o desumidificador dentro da divisão ou área "problemática" e mantenha a porta interior fechada.

Desumidificação de outras aplicações

O seu desumidificador pode ser utilizado em diversas aplicações, incluindo garagens, barcos, caravanas e jardins de inverno. Em aplicações mais frias, o desumidificador funcionará normalmente até 3 °C. A temperaturas inferiores a 0 °C, o desumidificador irá ajustar a velocidade do ventilador para baixa, o painel de controlo será bloqueado e apenas o botão de ligar/desligar poderá ser utilizado. Quando a temperatura atingir os 3 °C, o desumidificador voltará às definições anteriores.

Usar o seu desumidificador para secar a sua roupa

Os desumidificadores são muito eficientes para secar a sua roupa de forma rápida e económica. Para tal, recomendamos o seguinte:

- Coloque o desumidificador numa divisão com a sua roupa para lavar.
- Coloque o desumidificador perto da roupa, mas não demasiado perto para que a água não pingue para o desumidificador.
- Mantenha todas as portas e janelas fechadas.
- Utilize o Modo de Lavandaria Inteligente para configurar o seu desumidificador para funcionar continuamente durante um número escolhido de horas.
- Abra a persiana e dirija o fluxo de ar para a sua roupa.
- Utilize um circulador de ar Meaco para fazer circular o ar seco e reduzir o tempo de secagem.

Leituras de visualização

Quando o desumidificador estiver ligado, o visor do Chase irá apresentar o nível de humidade atual e o nível de humidade desejado. O nível de humidade atual é mostrado pelas barras abaixo da linha. O nível de humidade desejado é o número circulado acima da linha.

Esfriando

Como o DD8L Pro é um desumidificador dessecante, necessita de um período de arrefecimento. Quando o desumidificador estiver a ser utilizado e for desligado, a mensagem "Arrefecimento, por favor não desligue" aparecerá no visor e o ventilador funcionará a baixa velocidade com a alheta totalmente aberta. Não desligue o desumidificador até que a mensagem "Arrefecimento" desapareça.

Operação

Quando tele Ao ligar o desumidificador à corrente elétrica, todo o visor acenderá durante um segundo. A aleta abrirá e fechará. Os botões de ligar/desligar e de temporizador permanecerão acesos.

• Todos os botões do painel de controlo requerem apenas um toque curto: pressione os botões com firmeza e rapidez.

• Quando em utilização, a persiana deve estar aberta - pressione o botão da persiana para abrir.

Painel de controlo

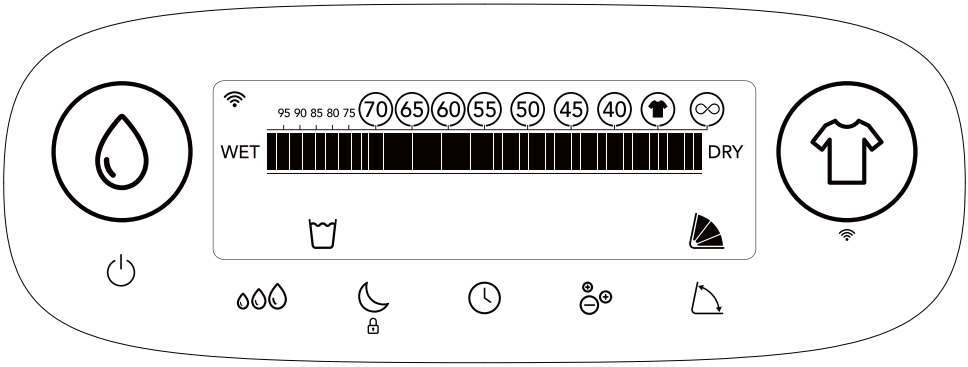

LIGADO/DESLIGADO: Prima o botão de alimentação uma vez para ligar o desumidificador. O visor acenderá e o desumidificador começará a funcionar. O desumidificador entrará no Modo de Humidade Inteligente e 55% HR por defeito. Para desligar o desumidificador, pressione novamente o botão de alimentação.

Importante: Ao premir o botão ON/OFF para desligar o desumidificador, a alheta abrirá completamente e o desumidificador continuará a funcionar a baixa velocidade durante 15 minutos para arrefecer. Não desligue o desumidificador da tomada até que este processo termine.

Modo de Humidade Inteligente: Prima o botão Modo Humidade Inteligente uma vez para entrar no Modo Humidade Inteligente. Neste modo, o desumidificador irá definir como predefinição uma humidade relativa de 55%.

Umidostato Variável: Para configurar o desumidificador para atingir uma humidade alvo diferente de 55%, continue a premir o botão Modo Humidade Inteligente e navegue pelas opções pela seguinte ordem: 40, 45, 50, 55, 60, 65, 70, CO. Após atingir a meta desejada, esta permanecerá apresentada com um círculo à volta. CO significa Contínuo – com este objetivo, o desumidificador continuará a funcionar e só se desligará quando o reservatório de água estiver cheio, independentemente do nível de humidade.

Assim que o nível de humidade desejado for atingido (-2%), o desumidificador irá parar. A cada 30 minutos, o ventilador funcionará e verificará o nível de humidade; o indicador de desumidificação apagar-se-á. Se o nível de humidade aumentar mais de 2% acima do nível desejado, o aquecedor ligará e o desumidificador voltará a funcionar – o indicador de desumidificação ficará aceso. Se o nível de humidade estiver dentro de 2% do nível desejado, o desumidificador voltará ao modo de espera e verificará o nível de humidade dentro de mais 30 minutos.

Importante: Em qualquer modo, o aquecedor funcionará durante 4 horas, repousará durante 30 minutos e depois reiniciará. O ventilador funcionará continuamente.

Modo de energia inteligente: Utilize o Modo Energia Inteligente para selecionar Automático ou Manual para controlar o consumo de energia do desumidificador. No modo AUTOMÁTICO, o desumidificador alternará automaticamente entre o baixo, médio e alto consumo de energia e a velocidade do ventilador, dependendo da relação entre a humidade alvo e a humidade relativa. Consulte a tabela abaixo. No modo Manual, escolha o seu próprio consumo de energia e a velocidade do ventilador. Consulte a tabela abaixo.

Ícone	Nível de humidade	Poder	Velocidade do ventilador
	Se o nível de humidade relativa estiver dentro de 5% do nível de humidade alvo.	200 watts	Baixo
	Se o nível de humidade relativa estiver entre 6-20% do nível de humidade alvo.	400 watts	Médio
	Se o nível de humidade relativa estiver 20% acima do nível de humidade alvo.	600 watts	Alto

No Modo Contínuo, o desumidificador terá por defeito 400 watts e velocidade média do ventilador, no entanto o modo manual pode ser utilizado para alterar estas definições. Durante a desumidificação, as gotas ficarão sólidas. Quando não estiverem a desumidificar, as gotas ficarão ocas.

Modo de Lavandaria Inteligente: Prima o botão Modo Lavandaria Inteligente uma vez para entrar no Modo Lavandaria Inteligente. Neste modo, o desumidificador definirá como padrão uma humidade relativa de 35%, uma velocidade do ventilador elevada e uma alheta larga. O indicador de lavagem será apresentado no visor. O desumidificador funcionará no Modo Lavandaria Inteligente durante 6 horas. Após 6 horas, o desumidificador desligará. Durante este período, o aquecedor funcionará durante 4 horas, repousará durante 30 minutos e repetirá o processo. Para ajustar o tempo restante no Modo de Lavagem Inteligente, prima o botão do temporizador. Para interromper o Modo de Lavagem Inteligente, prima o botão de humidade inteligente ou desligue e volte a ligar o desumidificador.

Se o desumidificador atingir um nível de humidade relativa de 32% antes do fim das 6 horas, o aquecedor desligar-se-á para evitar que o ar fique demasiado seco, mas o ventilador continuará a funcionar a alta velocidade. O indicador de desumidificação apagar-se-á. Se a humidade relativa subir para 38%, o aquecedor voltará a ligar. Isto ocorrerá até ao término do temporizador de 6 horas.

Segure o botão de lavandaria inteligente durante 2 segundos para entrar . Para mais instruções, consulte a página 5.

Modo noturno: Prima o botão Modo Noturno/bloqueio para crianças uma vez para entrar no Modo Noturno. A velocidade do ventilador será reduzida para baixa (apenas se estiver em alta); os botões não emitirão sinais sonoros quando pressionados e todas as luzes do visor se apagarão (o indicador do Modo Noturno apagar-se-á 3 segundos depois do resto do visor). A persiana abrirá completamente (para um mínimo de ruído do fluxo de ar). Prima qualquer botão para ativar o desumidificador e visualizar o visor. Prima o botão Modo Noturno/bloqueio para crianças duas vezes para sair do Modo Noturno.

Utilize o botão do temporizador para definir um temporizador para ligar ou desligar. Para remover o temporizador para ligar ou desligar, pressione o botão do temporizador até atingir as "00 horas".

Temporizador ligado: Quando o desumidificador estiver em modo de espera, utilize o botão do temporizador para alternar entre 1 e 24 horas em que o desumidificador estará ligado. A interface irá apresentar o número de horas em que o desumidificador estará ligado, por exemplo, "03 h" e "LIGADO".

Temporizador desligado: Quando o desumidificador estiver ligado, utilize o botão do temporizador para alternar entre 1 e 24 horas em que o desumidificador será desligado. A interface irá apresentar o número de horas em que o desumidificador será desligado, por exemplo, "03 h" e "OFF". No Modo Noturno, a interface será desligada.

Ionizador: Prima o botão Ionizador para ligar e desligar o ionizador. O ionizador é um ionizador esterilizante clinicamente comprovado na remoção de germes, bactérias, esporos de bolor, odores e carraças do ar.

Louvre: Prima o botão Louvre para alternar entre as 4 opções seguintes:

- **Estreito:**Mova-se automaticamente entre 0° e 15°.
- **Médio:**Mova-se automaticamente entre 0° e 40°.
- **Largo:**Mova-se automaticamente entre 0° e 85°.
- **Aberto:**Fixo aberto a 85°.

Bloqueio para crianças: Mantenha o botão Modo Noturno/Bloqueio para Crianças premido durante 2 segundos para bloquear o painel de controlo do desumidificador. Uma vez bloqueado, não poderá alterar nenhuma definição nem desligar o desumidificador. O desumidificador emitirá um sinal sonoro e o indicador de bloqueio para crianças acenderá. Para remover o fecho para crianças, mantenha o botão Modo Noturno/Fecho para Crianças premido durante mais 2 segundos.

Indicadores de visualização do painel de controlo

Indicador de depósito de água cheio: Assim que o reservatório de água estiver cheio, o indicador de reservatório de água cheio acenderá e emitirá dois sinais sonoros (exceto no Modo Noturno). O desumidificador deixará de funcionar até que o reservatório de água seja esvaziado e recolocado no lugar. Após o esvaziamento e a recolocação no lugar, o desumidificador continuará a funcionar no modo anterior.

Indicador Ionizador:O indicador do ionizador acenderá quando o ionizador for ligado.

Indicador de bloqueio para crianças:O indicador de bloqueio para crianças ficará aceso quando o bloqueio para crianças estiver ativado.

Indicador cardíaco:O indicador cardíaco recomenda o nível de humidade alvo adequado - 55% HR.

Tanque de água

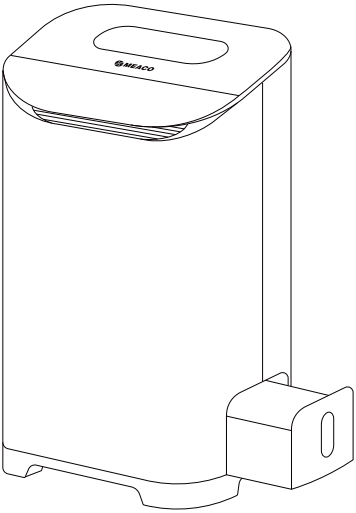

O desumidificador pode ser utilizado para recolher água de duas formas: através do reservatório de água ou por drenagem contínua. Para mais informações sobre como utilizar a drenagem contínua, consulte a página 16.

Quando o reservatório de água estiver cheio e necessitar de ser esvaziado, o desumidificador desligar-se-á, emitirá dois sinais sonoros (exceto no Modo Noturno) e o indicador do reservatório de água cheio acenderá.

Para esvaziar o depósito de água, basta retirá-lo do desumidificador e esvaziá-lo. Utilize os orifícios de despejo no canto esquerdo ou direito do reservatório para o esvaziar (a tampa do reservatório não necessita de ser removida).

A água recolhida pode ser utilizada apenas para regar plantas não comestíveis – não consumir.

Flutuador de tanque de água

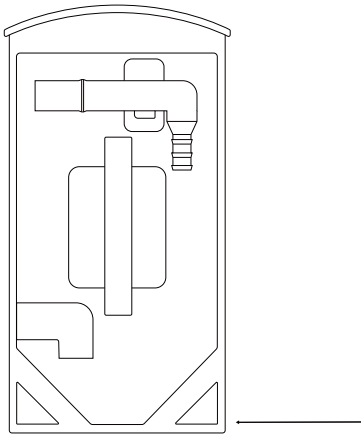

No interior do reservatório de água existe uma boia. É essencial que a boia NÃO seja retirada do reservatório. A boia mede o nível de água no reservatório e aciona o sensor para desligar o desumidificador quando o reservatório está cheio. Se a boia for retirada do reservatório de água, o desumidificador não funciona.

Drenagem contínua

A drenagem contínua pode ser utilizada para drenar a água do desumidificador sem a necessidade de esvaziar o reservatório. Isto é ideal para clientes que desejam deixar o desumidificador sem supervisão em garagens ou casas secundárias.

O adaptador de ângulo reto necessário pode ser encontrado na tampa do reservatório de água. Este adaptador foi concebido para uma mangueira de jardim padrão (DI: 12,5 mm). Mangueira não incluída. Certifique-se de que a mangueira está virada para baixo, sem dobras, torções ou bloqueios, para permitir que a água escoe por gravidade.

1

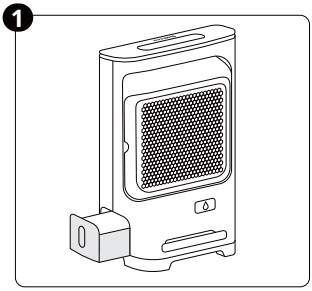

Retire o reservatório de água.

2

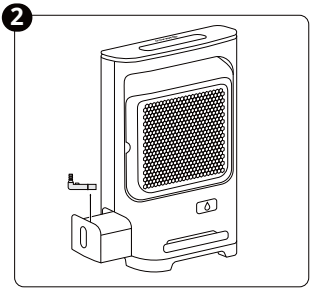

Retire o adaptador da mangueira da tampa do reservatório de água.

3

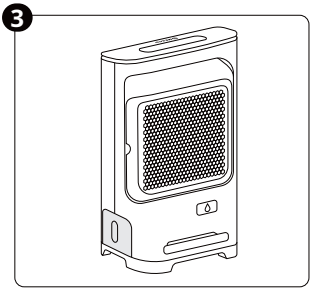

Coloque o depósito de água de volta no desumidificador.

4

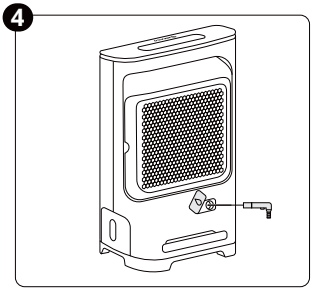

Abra o selo preto na parte traseira do desumidificador e insira o adaptador da mangueira.

5

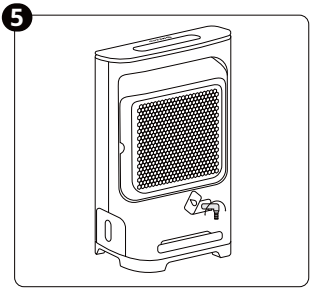

Empurre o adaptador da mangueira completamente e rode para fixar (pode rodar para qualquer um dos esquerda ou direita).

6

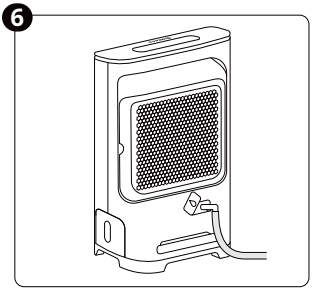

Ligue a mangueira para o bico.

Manutenção

Para garantir que o seu desumidificador está sempre a funcionar da melhor forma, é importante limpá-lo regularmente.

• Desligue sempre o desumidificador da tomada antes de o limpar.

• Não deixe o desumidificador molhar.

Limpeza do exterior

Limpe a parte exterior com um pano macio e seco. Se o desumidificador estiver muito sujo, utilize um pano ligeiramente húmido. Nunca pulverize água no aparelho.

Limpeza do filtro de pó

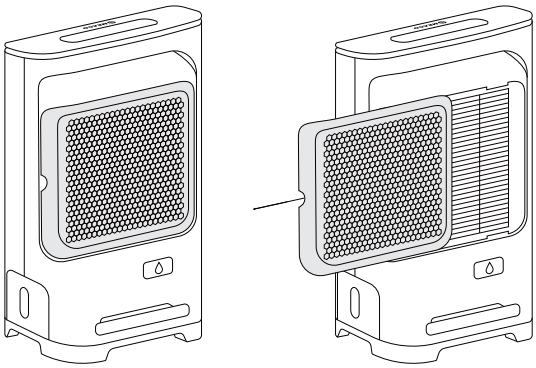

O filtro de pó é um filtro vitalício e, por isso, não necessita de ser substituído (exceto por desgaste). Quando utilizado regularmente, o filtro pode ficar obstruído com partículas de pó e sujidade. O filtro deve ser limpo, no mínimo, de duas em duas semanas (não o fazer pode invalidar a garantia do aparelho). Siga os passos abaixo.

1.º Retire o filtro de pó do desumidificador, deslizando a caixa do filtro para a esquerda, afastando-a do desumidificador. O filtro de pó está incorporado na caixa do filtro e não pode ser removido.

2.º Limpe o filtro de pó com a ponta de um aspirador ou água com sabão a uma temperatura não superior a 40 °C. Enxague e seque completamente antes de o voltar a colocar no desumidificador.

Limpeza do reservatório de água

Para limpar o interior do depósito de água, basta retirar a tampa.

Armazenando

Se o desumidificador não for utilizado durante um longo período de tempo, siga os seguintes passos:

1.º Desligue a ficha da tomada e esvazie o reservatório de água. Deixe o reservatório e o desumidificador secarem completamente, o que pode demorar alguns dias.

2. Utilize o organizador de cabos na parte traseira do desumidificador para enrolar o cabo.

3.º Limpe o filtro e guarde o dispositivo num local livre de pó, longe da luz solar direta, de preferência coberto com uma folha de plástico.

Solução de problemas

Se encontrar algum problema com o seu desumidificador, consulte a tabela abaixo e experimente as sugestões. Se o problema persistir, contacte a Meaco.

Erro	Ação
O visor mostra 'LIGUE O CABO'	Certifique-se de que o organizador de cabos está ligado.
O visor mostra 'FILTRO LIMPO'	Limpe o filtro de pó.
O visor mostra 'CÂMARA MUITO QUENTE OU MUITO FRIA'	O ambiente em que o desumidificador está a ser utilizado é demasiado quente ou demasiado frio. Certifique-se de que o desumidificador está a ser utilizado num ambiente entre 1 °C e 35 °C.
Indicador de desumidificador não é apresentado	O desumidificador está a verificar o nível de humidade para ver se subiu acima da meta definida.
Os botões não emitem sinais sonoros quando pressionados	O desumidificador está no Modo Noturno. Para desativar o Modo Noturno, prima o botão Modo Noturno duas vezes.
Não existem luzes no visor	O desumidificador está no Modo Noturno. Para desativar o Modo Noturno, prima o botão Modo Noturno duas vezes.
O desumidificador não desumidifica/recolhe pouca água	• A temperatura está demasiado fria ou demasiado quente; certifique-se de que o desumidificador está a ser utilizado num ambiente entre 1°C e 35°C. • O nível de humidade já é muito baixo – abaixo dos 45% HR o desumidificador não irá recolher muita água, pois não existe humidade suficiente no ambiente. • O nível de humidade desejado é superior ao nível de humidade real. Utilize o botão Modo Humidade Inteligente para reduzir o nível de humidade desejado. • Limpe o filtro de pó. Se estiver sujo, bloqueará o fluxo de ar e impedirá a desumidificação do desumidificador.

O desumidificador funciona, mas reduz o nível de humidade de forma insuficiente/existe pouca água no depósito de água	• Seja paciente, são necessárias algumas semanas para secar inicialmente um ambiente quando um desumidificador é instalado pela primeira vez. • A aplicação ou espaço em que está a ser utilizado é demasiado grande. • Certifique-se de que todas as janelas e portas exteriores estão fechadas para reduzir a ventilação. • Limpe o filtro de pó. Se estiver sujo, bloqueará o fluxo de ar e impedirá a desumidificação do desumidificador.
As janelas estavam limpas e agora a condensação voltou	Isto ocorre porque a temperatura exterior desceu e as janelas estão mais frias. Utilize o desumidificador numa definição de temperatura mais baixa e deixe-o ligado 24 horas por dia.
A condensação nas minhas janelas não sai, mesmo quando o desumidificador está no modo CO	A temperatura da superfície das janelas é demasiado baixa para que um desumidificador evite a condensação. Isto é comum em janelas de vidro simples e quando a temperatura exterior desce abaixo de zero. Quando a temperatura exterior aumenta, ligar o desumidificador no modo CO 24 horas por dia deve eliminar a condensação das janelas.
O desumidificador está a soprar ar quente	O ar seco passa por serpentinas de aquecimento antes de ser injetado no ambiente como parte do processo de desumidificação. Isso é normal.
O desumidificador está a soprar ar frio	A cada 4 horas, o aquecedor deve repousar durante 30 minutos. Durante este período, o ar estará mais frio. Isso é normal.
O desumidificador é ruidoso	Limpe o filtro de pó. Certifique-se de que o desumidificador está posicionado numa superfície plana. O desumidificador faz mais barulho em pavimentos de madeira do que em alcatifas.
O modo noturno está ativado, mas a velocidade do ventilador não foi alterada	A mudança na velocidade do ventilador é subtil. Para ouvir a mudança: • Configure o desumidificador para o Modo de Lavagem Inteligente. • Aguarde alguns minutos, ouvirá o desumidificador a alta velocidade do ventilador. • Mude o desumidificador para o Modo Noturno, ouvirá a mudança para a velocidade baixa do ventilador.
C1	Limpe o filtro.
C2	Limpe o filtro.
C3	Entre em contacto com a Meaco.

Atendimento ao cliente Meaco

Se tiver alguma dúvida sobre o seu desumidificador Meaco, contacte a nossa equipa de Apoio ao Cliente, que terá todo o prazer em ajudar. Certifique-se de que tem o número de série e os dados de onde e quando comprou o desumidificador.

Detalhes de contacto

Site:www.meaco.com/pages/contact-us E-mail:
atendimentoaocliente@meaco.com Telefone:
01483 234900

Morada:Unidade 11, The Pines Trading Estate, Broad Street, Guildford, GU3 3BH, Reino Unido

---

Especificações

Dimensões (HWD)	577 x 356 x 230 mm
Peso líquido	8,7 kg
Taxa de extração a 20°C e 60%HR *Velocidade do ventilador 1*	2,12 L/dia
Velocidade do ventilador 2	5,4 L/dia
Velocidade do ventilador 3	7,97 L / dia
Nível de ruído	
Baixa velocidade do ventilador	40 dB
Velocidade média do ventilador	47 dB
Alta velocidade do ventilador	50 dB
Consumo de energia	
Velocidade do ventilador 1	231 watts
Velocidade do ventilador 2	437 watts
Velocidade do ventilador 3	623 watts
Fluxo de ar	
Baixa velocidade do ventilador	110 m^3 / hora
Velocidade média do ventilador	150 m^3 / hora
Alta velocidade do ventilador	175 m^3 / hora
Reinício automático	Sim
Fonte de energia	220 - 240 V, 50 Hz
Temperaturas de funcionamento	+ 1°C a +35°C
Tamanho do depósito de água	2 L

Termos e condições de garantia

O seu desumidificador tem uma garantia do fabricante de três anos a partir da data de entrega.

Dentro da garantia de três anos, todos os defeitos de fabrico serão reparados gratuitamente (exceto os danos no filtro do desumidificador e no depósito de água, que podem estar sujeitos a desgaste).

Aplica-se o seguinte:

1. Qualquer reparação ou substituição do seu desumidificador ou dos seus componentes durante o período de garantia não resultará numa prorrogação do período de garantia.
2. Qualquer reparação ou substituição do seu desumidificador ou dos seus componentes durante o período de garantia não resultará no reinício do período de garantia.
3.Se o seu desumidificador tiver sido aberto ou adulterado ou se componentes não originais tiverem sido instalados por si ou por qualquer pessoa que não seja um engenheiro da Meaco, a sua garantia será inválida.
4.º Os componentes sujeitos ao desgaste normal, como o filtro de pó combinado, a caixa e o adaptador de mangueira, não estão cobertos pela garantia.
5.º A garantia só é válida mediante a apresentação do recibo de compra original, inalterado e datado. Caso não apresente o comprovativo de compra, a garantia do seu desumidificador será anulada.
é inválido.
6.º A garantia não cobre danos causados por ações diferentes das descritas no manual de instruções ou por negligência.
7.º A garantia não cobre defeitos causados por sujidade ou por produtos de terceiros.
8.º A utilização de um dispositivo de comutação de terceiros que ligue ou desligue o desumidificador através da rede elétrica invalidará a garantia.
9.º A garantia não cobre danos acidentais.
10. Todas as reclamações de indemnização, incluindo os danos consequentes, não serão satisfeitas.

Para a lista completa dos termos e condições da garantia, visite:
www.meaco.com/warranty-terms.

Versão: EN301

Unidade 11, The Pines Trading Estate, Broad Street,
Guildford, GU3 3BH, Reino Unido

meaco.com

FSC
www.fsc.org
FSC® C194292
The mark of responsible forestry